DETAJL POLAGANJA CEVI

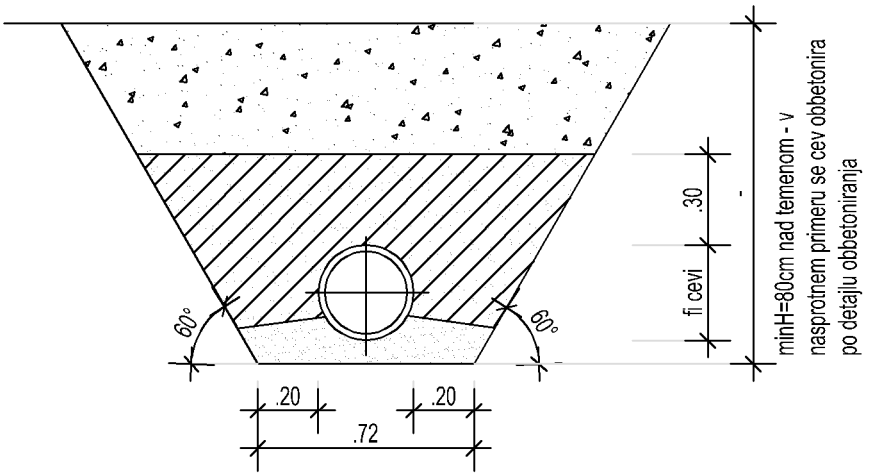

Legenda:

- Nasut material iz izkopa
- Nabit pesek ali gramoz 0-16mm
- Nabit gramoz ali pesek

Pesek ali gramoz uporabljamo za pripravo posteljice, za podbijanje cevi ob bokih in do 30cm nad temenom cevi. Potrebna zbitost je 90% za nevozne in 95% za vozne površine po standardnem Proctorjevem postopku. Takšna zbitost je potrebna do višine 30cm nad temenom cevi. Če lahko material iz izkopa ustrezno zbijemo, lahko z njim nadomestimo gramoz/pesek, razen za posteljico, ob bokih cevi in do 30cm nad temenom cevi.

investitor:	Občina Hrastnik Pot Vitka Pavliča 5 1430 Hrastnik
projektant:	Savaprojekt, d.d., Cesta krških žrtev 59, 8270 Krško
naziv gradnje:	LK 122451 v Dolu do priključka na državno cesto
del gradnje:	
VP:	Momir Bogdan, u.d.i.k.t. IZS G-2527
VN:	Momir Bogdan, u.d.i.k.t. IZS G-2527
SP:	Milena Lučić, d.i.g.
ime prikaza:	Detajl polaganja cevi
s.p. načrta:	2 - Načrt s področja gradbeništva 02/1 - Načrt zunanje in prometne ureditve

datum:	merilo:	št. načrta/prikaza:	št. projekta:	vrsta dok.:	s.p. nač.:	št. risbe:	št. lista:	sprem.:
maj 2026	1:25	SPK-02/1	25281-00	PZI	02/1	230	04	0

Ta načrt velja za pogodbeno določene namene.

A4